Electrolux PROFESSIONAL

Self Service
Neutro a ponte - 3 GN

ARTICOLO N° _____

MODELLO N° _____

NOME _____

SIS # _____

AIA # _____

332046 (ZLNC12B) Elemento neutro con top inox, 3 GN, a ponte

Descrizione

Articolo N° _____

Top 20/10, pannellatura esterna, base e piedini in acciaio inox AISI 304.
Piedini tondi da 2" alti 200 mm e regolabili in altezza.
TOP: Piano Neutro con bordi arrotondati e spessore di 50 mm.
COMPARTO INFERIORE: Sezione a Ponte da 920 x 650 x 590h mm, aperta dal lato operatore per l'alloggiamento di carrelli.

Approvazione: _____

Caratteristiche e benefici

- L'unità può essere fornita con diversi tipi di sovrastruttura (con ripiani in acciaio o in vetro temperato) con o senza luci di riscaldamento.
- Grazie a un'ampia gamma di accessori disponibili il sistema è flessibile e adatto a tutte le esigenze.
- Unita' a ponte adatta per il contenimento di carrelli.
- In conformità dei principali enti di certificazione internazionali e marchio CE.

Costruzione

- Top spessore 20/10, pannellatura esterna e base in acciaio AISI 304.
- Piedini in acciaio inox regolabili .fino a 200 mm.

Self Service
Neutro a ponte - 3 GN

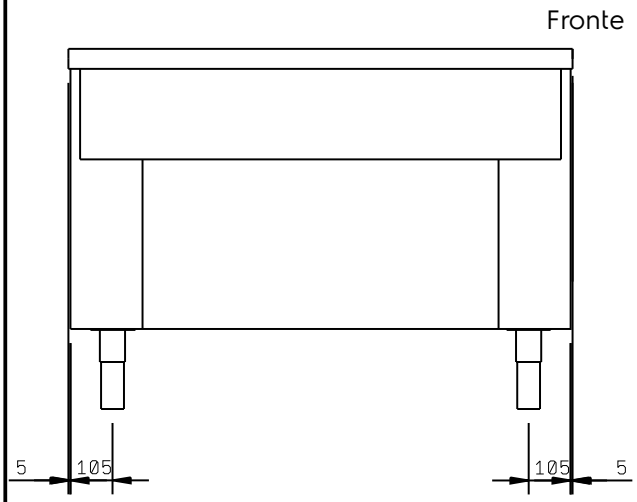

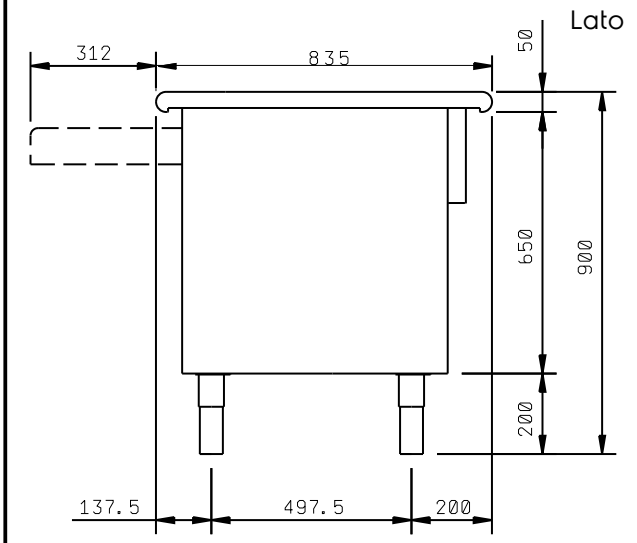

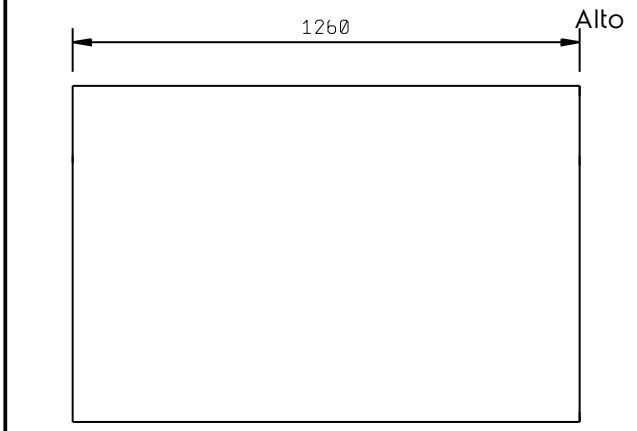

Informazioni chiave

Dimensioni esterne, larghezza:	
332046 (ZLNC12B)	1260 mm
Dimensioni esterne, profondità:	835 mm
Dimensioni esterne, altezza:	900 mm
Spessore piano di lavoro:	50 mm
Peso netto:	78 kg
Capacità contenitore	3 x 1/1 GN
Tipologia piedini	Rotondo
Tipologia piedini	2"

L'azienda si riserva il diritto di apportare modifiche ai prodotti senza preavviso

L'azienda si riserva il diritto di apportare modifiche ai prodotti senza preavviso

2024.04.18